Zeelan™

LF-042-ZLB
LF-042-ZLC
LF-042-ZLGS

Single Control Lavatory Faucet
Grifo monomando para baño

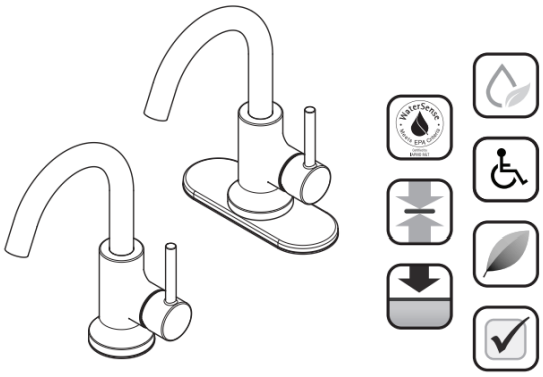

FEATURES / CARACTERÍSTICAS

- 1.2 GPM Flow Rate @60PSI
- Pressure Range: Min 20 PSI – Max 80 PSI
- 1 or 3-Hole Installation
- High Arc Spout
- Optional Deckplate Included
- Push & Seal™ Drain Included
- Pfast Connect™ Supply Lines
- TiteSeal™ Deckplate
- Spot Defense™ Finish
- Resists Spots and
- Fingerprints (GS Finish Only)
- Pforever Seal Ceramic
- Disc Valve

- Tasa de flujo de 1.2 GPM @ 60PSI
- Rango de presión: Min 20 PSI - Max 80 PSI
- Instalación de 1 o 3 orificios
- Caño de arco alto
- Placa de cubierta opcional incluida
- Desagüe Push & Seal ™ incluido
- Líneas de suministro Pfast Connect ™
- Placa de cubierta TiteSeal ™
- Acabado Spot Defense ™
- Resiste manchas y
- Huellas digitales (solo acabado GS)
- Cerámica Pforever Seal
- Válvula de disco

DIMENSIONS / DIMENSIONES

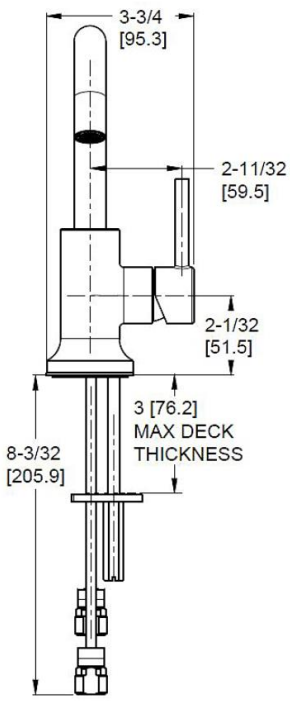

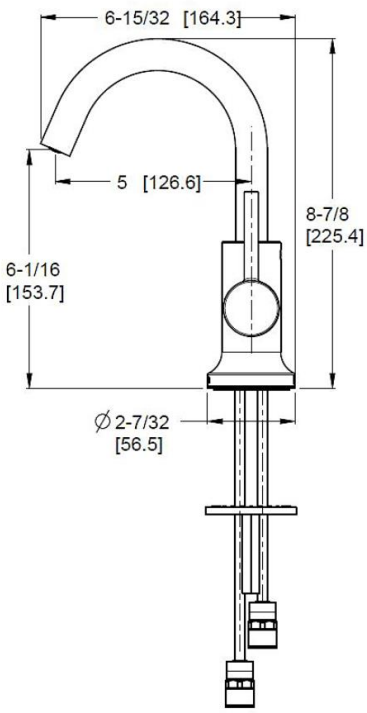

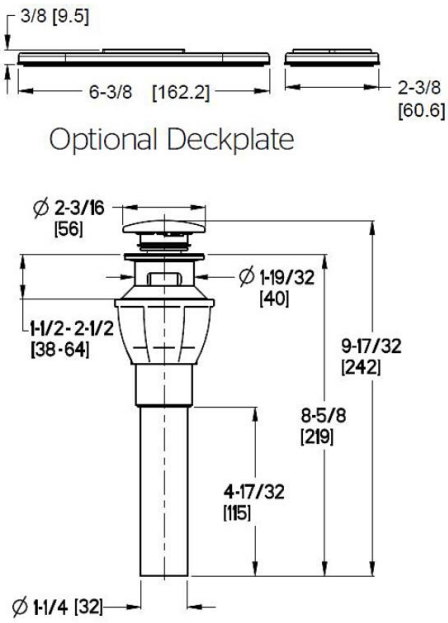

Tubos de abasto recomendados: Flexibles (Nylon / Metal) Rígidos. Acoples adaptadores de conexión a ½ incluidos.